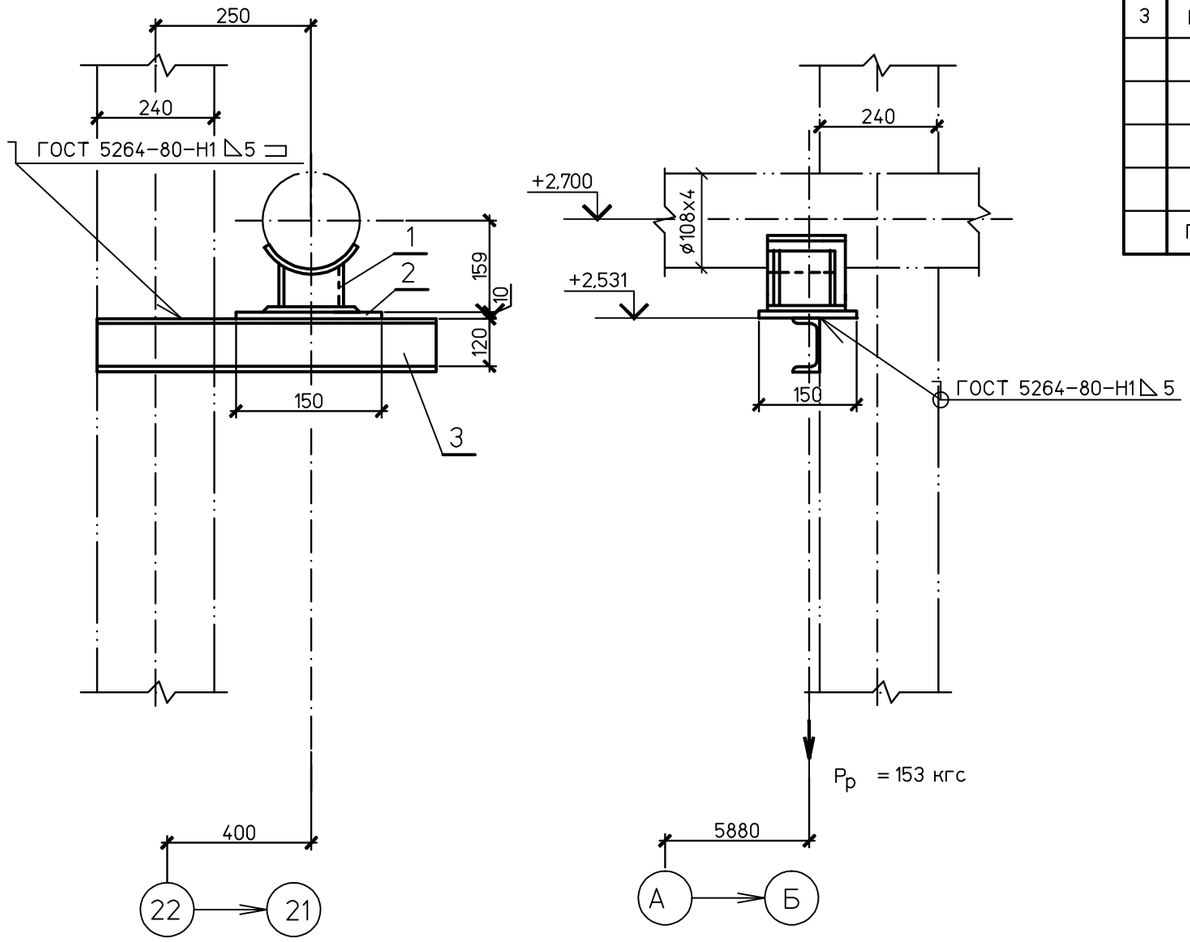

Спецификация деталей

Поз.	Обозначение	Наименование	Кол.	Материал	Масса, кг ед.	Масса, кг общ.	Приме-чание
1	07 ОСТ 34-10-616-93	Опора 108У	1	Сборный	1,8	1,8	
2	ГОСТ 19903-74	Лист Б-ПН-0 10х150х150	1	Ст3сп5 ГОСТ 14637-89	1,77	1,77	
3	ГОСТ 8240-97	Швеллер 12У L=500	1	Ст3сп ГОСТ 535-2005	5,2	5,2	
	ГОСТ 9467-75	Наплавленный металл		Э42А		0,1	

ИТОГО 8,9 кг

1 Монтажный чертеж трубопровода №1350.12.38А-30UHJ-1900-TD л.5

2 Изготовить два комплекта

Согласовано

Взам. инв. №

Подпись и дата

Инв. № подл. 83798

Изм.	Кол.уч.	Лист	№док.	Подп.	Дата
Проверил		Волков			20.01.15
Разработал		Михеев			20.01.15

1350.12.38А-30UHJ-1900-TD

Объекты III очереди строительства
ЗАО СГК (ТЭЦ)

Трубопроводы машзала БВД в осях 16-28 в рядах А-В и внутристанционные трубопроводы.

Стадия	Лист	Листов
р	6.5	

Напорный трубопровод конденсатных насосов БНТ. Скользящая опора 9.

ОТКРЫТОЕ АКЦИОНЕРНОЕ ОБЩЕСТВО ИНСТИТУТ ТЕПЛОЭЛЕКТРОПРОЕКТ НИЖНИЙ НОВГОРОД

Файл

Формат А3